Рекомендации для подбора автоматики

Condens7000i W

Наименование		Ссылка на страницу
Общие данные	Котёл Bosch Condens7000i W	3
	Система управления EMS	4
Система управления EMS	Котёл + 1 прямой контур + ГВС	8
	Котёл + гидр.разделитель + 1 смесительный контур + ГВС	9
	Котёл + гидр.разделитель + 2 смесительных контура + ГВС	10
	Котёл + гидр.разделитель + 3 смесительных контура + ГВС	11
	Котёл + гидр.разделитель + 4 смесительных контура + ГВС	12
	Котёл + гидр.разделитель + 4 смесительных контура + 2 ГВС	13
	Каскад + гидр.разделитель + 4 смесительных контура + ГВС	15
	Каскад + гидр.разделитель + 4 смесительных контура + 2 ГВС	17

TT/SRF1-SU | 12/04/2021 | © Bosch Thermotechnik GmbH 2021. All rights reserved, also regarding any disposal, exploitation, reproduction, editing, distribution, as well as in the event of applications for industrial property rights.

Общие данные

Котёл Bosch Condens7000i W

Комплект поставки:

[1] Газовый конденсационный котёл
[2] Крепёжный материал (винты с принадлежностями)
[3] Комплект документации
[4] Планка для подвески
[5] Кран для заполнения и слива
[6] Шланг для предохранительного клапана

Описание

- Три типоразмера по мощности 30/35, 35, 42 кВт
- Диапазон модуляции 12,5-100%
- Стандартизированный коэффициент использования, отопительная кривая 40/30 °C - 109%
- Фронтальная панель из ударопрочного стекла Titanium glass
- Кислотоустойчивый теплообменник из алюминиевого сплава
- Расширительный бак 12 л (кроме моделей 35 и 42 кВт)
- GC7000iW 30/35 C - оснащен пластинчатым теплообменником для приготовления ГВС
- Все котлы оснащены энергоэффективным высокопроизводительным насосом
- Возможность перенастройки на сжиженный газ
- Возможность подключения модуля Logamatic web KM200 для удаленного управления через Интернет
- Возможность каскадирования
- Стандартная система дымоудаления 80/125 мм (адаптер в комплекте)
- Работа с антифризом Antifrogen N
- Возможна эксплуатация в погодозависимом режиме, регулирование модулированной горелки по наружной или комнатной температуре

назад к содержанию

TT/SRF1-SU | 12/04/2021 | © Bosch Thermotechnik GmbH 2021. All rights reserved, also regarding any disposal, exploitation, reproduction, editing, distribution, as well as in the event of applications for industrial property rights.

Общие данные

Погодный регулятор CW400

Артикул 7738111077

Комплект поставки:

[1]Цоколь для установки на стену
[2]Пульт управления
[3]Техническая документация
[4]Датчик наружной температуры
[5]Монтажная рамка для установки в теплогенератор

Описание

- Интеллектуальный погодозависимый контроллер, который позволяет управлять самыми сложными системами отопления
- Возможность регулирования каскадом в сочетании с модулем MC400
- Регулирование мощности в зависимости от температуры в помещении или регулирование температуры подающей линии
- Регулирование температуры подающей линии в зависимости от наружной температуры
- Температура подачи до 90°C
- Управление отопительным контуром со смесителем или без смесителя (в сочетании с модулем смесителя MM100 на каждый отопительный контур – максимум 4 контура)
- Управление 2-мя баками-водонагревателями горячей воды (требуется отдельный модуль MM100)
- Недельная временная программа для отопления с 6 точками переключения в день
- Временная программа с двумя преднастроенными температурными режимами и защита от замерзания
- Автоматическое переключение режима зима/лето

назад к содержанию

TT/SRF1-SU | 12/04/2021 | © Bosch Thermotechnik GmbH 2021. All rights reserved, also regarding any disposal, exploitation, reproduction, editing, distribution, as well as in the event of applications for industrial property rights.

Общие данные

Дистанционное регулирование температуры

Регулятор	Функционал	Фото	Артикул
CR10	• Дистанционное регулирование температуры. • Регулятор, работающий по комнатной температуре для отопительных систем с отопительным контуром без смесителя по одному на каждый отопительный контур (максимум 4) • LCD-дисплей для отображения комнатной температуры и ошибок **Комплект поставки**: CR10, монтажный комплект, документация		7738111012
CR50	• Управление отопительным контуром без смесителя **(не допускается установка с модулем MM100 в качестве комнатного регулятора)** • Недельная программа с настройкой 6 контрольных точек • 2 свободно регулируемых уровня температуры и фиксированный уровень защиты от замерзания • Регулирование мощности в зависимости от температуры в помещении **Комплект поставки:** CR50, монтажный комплект, документация		7738111022

назад к содержанию

TT/SRF1-SU | 12/04/2021 | © Bosch Thermotechnik GmbH 2021. All rights reserved, also regarding any disposal, exploitation, reproduction, editing, distribution, as well as in the event of applications for industrial property rights.

Общие данные

Дистанционное регулирование температуры

Регулятор	Функционал	Фото	Артикул
CR100	• Дистанционное регулирование температуры. • Временная программа с настройкой 6-ти контрольных точек, два настраиваемых температурных уровня, защита от замерзания • Регулятор, работающий по комнатной температуре для отопительных систем с отопительным контуром без смесителя по одному на каждый отопительный контур (максимум 4) • LCD-дисплей для отображения комнатной температуры, ошибок **Комплект поставки**: CR100, монтажный комплект, документация		7738111059
CW100	• Погодозависимый регулятор для 1 отопительного контура • Совместим с модулем MM100 • Дистанционное регулирование температуры. • Временная программа с настройкой 6-ти контрольных точек, два настраиваемых температурных уровня, защита от замерзания • Модуляция температуры подающей линии • Датчик для контроля температуры в комнате • LCD-дисплей для отображения комнатной температуры, ошибок **Комплект поставки:** CW100, датчик наружной температуры, монтажный комплект, документация		7738111043

назад к содержанию

TT/SRF1-SU | 12/04/2021 | © Bosch Thermotechnik GmbH 2021. All rights reserved, also regarding any disposal, exploitation, reproduction, editing, distribution, as well as in the event of applications for industrial property rights.

Общие данные

Модули расширения

Модуль	Функционал	Фото	Артикул
MM100	Смесительный модуль для расширения системы отопления. Управление насосом отопительного контура с или без смесителя. **Комплект поставки:** MM 100, перемычка для подключения к MC1, монтажный комплект датчика подающей линии, пакет с фиксаторами провода		7738110139
MC400	Модуль для каскадов до 4 котлов, возможно использовать до 5 модулей в системе (16 котлов в каскаде). Входные сигналы: EMS 2, 0 - 10 В, вкл / выкл. Выходной сигнал: 0 – 10 В, EMS 2. Интегрированная индикация неисправности, подключение наружного датчика. **Необходимо доукомплектовать датчиком температуры NTC RD6.0 арт. 7735502290** **Комплект поставки:** MC 400, крепежные материалы, документация		7738111003

назад к содержанию

TT/SRF1-SU | 12/04/2021 | © Bosch Thermotechnik GmbH 2021. All rights reserved, also regarding any disposal, exploitation, reproduction, editing, distribution, as well as in the event of applications for industrial property rights.

Котёл Condens7000i W + 1 прямой контур + ГВС

Система управления EMS

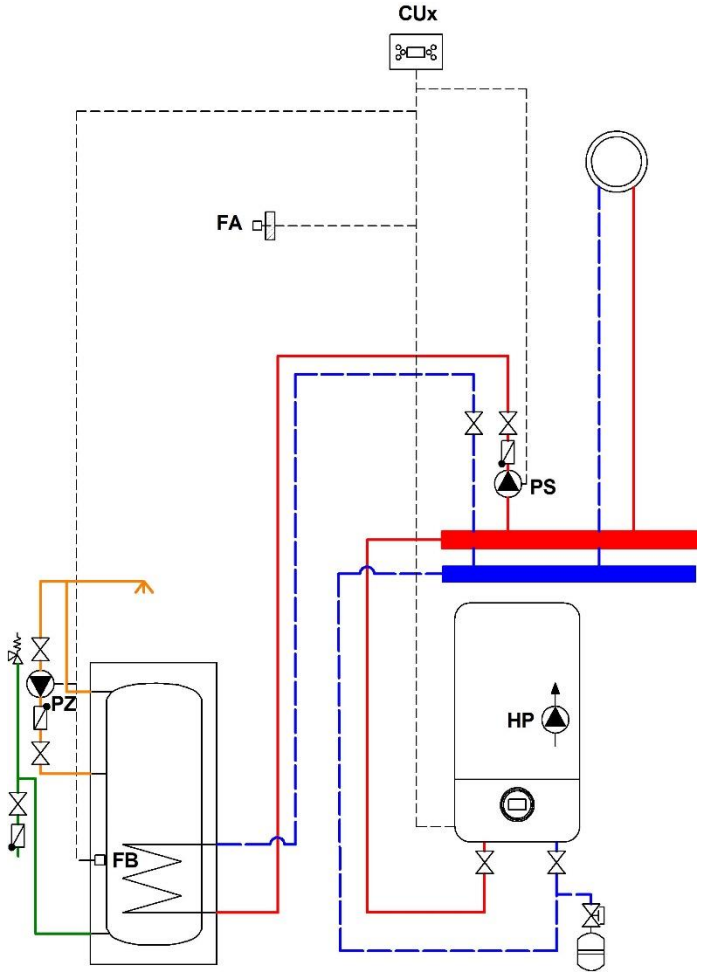

№	Наименование	Кол-во	Артикул
1	Котёл Condens7000i W – __ кВт	1 шт.	xxxxxxxxxx
2	Датчик наружной температуры	1 шт.	87472071010
3	ДАТЧИК ТЕМПЕРАТУРЫ NTC RD 6.0 6000 12K (комплект)	1 шт.	7735502289

назад к содержанию

TT/SRF1-SU | 12/04/2021 | © Bosch Thermotechnik GmbH 2021. All rights reserved, also regarding any disposal, exploitation, reproduction, editing, distribution, as well as in the event of applications for industrial property rights.

Котёл Condens7000i W + гидр.разделитель + 1 смесительный контур + ГВС

Система управления EMS

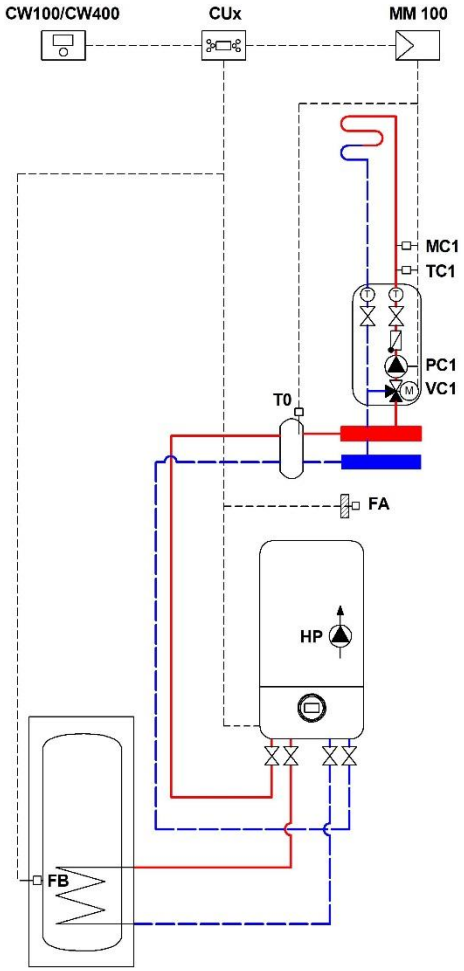

№	Наименование	Кол-во	Артикул
1	Котёл Condens7000i W – __ кВт	1 шт.	xxxxxxxxxx
2	Погодный регулятор CW100*/400*	1 шт.	7738111043 / 7738111077
3	Модуль MM100-C	1 шт.	7738110139
4	ДАТЧИК ТЕМПЕРАТУРЫ NTC RD6.0	1 шт.	7735502290
5	ДАТЧИК ТЕМПЕРАТУРЫ NTC RD 6.0 6000 12K (комплект)	1 шт.	7735502289

* Датчик наружной температуры входит в комплект поставки

назад к содержанию

TT/SRF1-SU | 12/04/2021 | © Bosch Thermotechnik GmbH 2021. All rights reserved, also regarding any disposal, exploitation, reproduction, editing, distribution, as well as in the event of applications for industrial property rights.

Котёл Condens7000i W + гидр.разделитель + 2 смесительных контура + ГВС

Система управления EMS

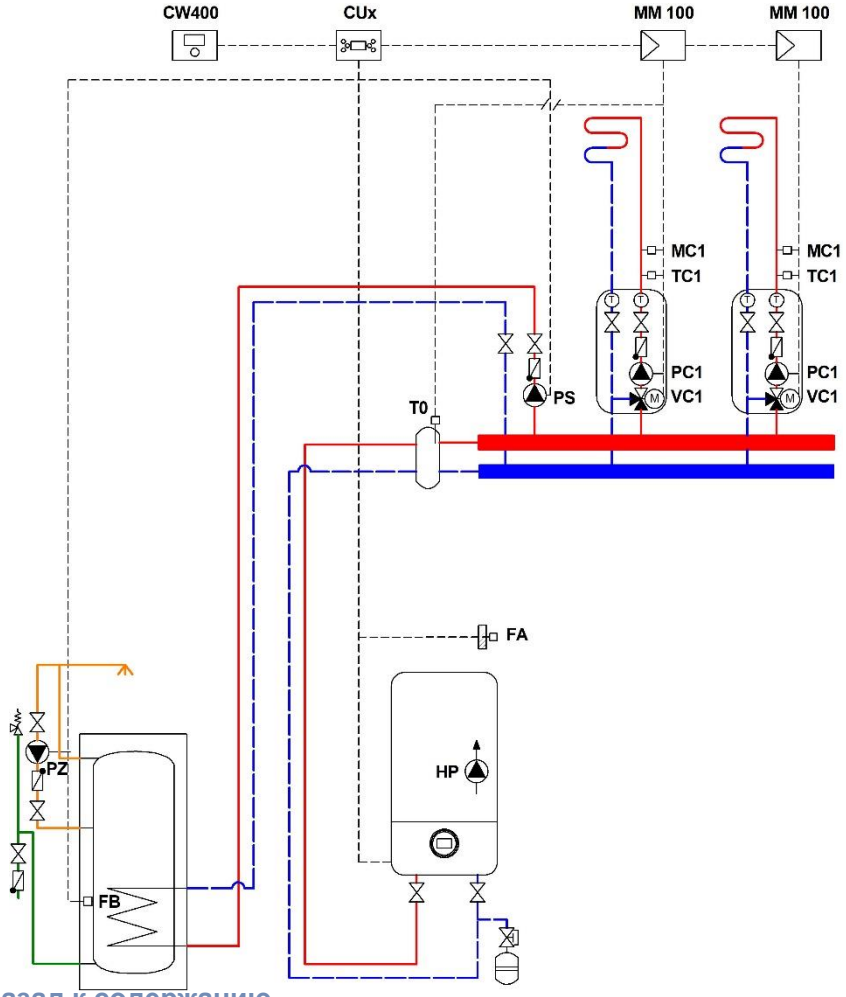

№	Наименование	Кол-во	Артикул
1	Котёл Condens7000i W – __ кВт	1 шт.	xxxxxxxxxx
2	Погодный регулятор CW400*	1 шт.	7738111077
3	Модуль MM100-C	2 шт.	7738110139
4	ДАТЧИК ТЕМПЕРАТУРЫ NTC RD6.0	1 шт.	7735502290
5	ДАТЧИК ТЕМПЕРАТУРЫ NTC RD 6.0 6000 12K (комплект)	1 шт.	7735502289

* Датчик наружной температуры входит в комплект поставки

назад к содержанию

TT/SRF1-SU | 12/04/2021 | © Bosch Thermotechnik GmbH 2021. All rights reserved, also regarding any disposal, exploitation, reproduction, editing, distribution, as well as in the event of applications for industrial property rights.

Котёл Condens7000i W + гидр.разделитель + 3 смесительных контура + ГВС

Система управления EMS

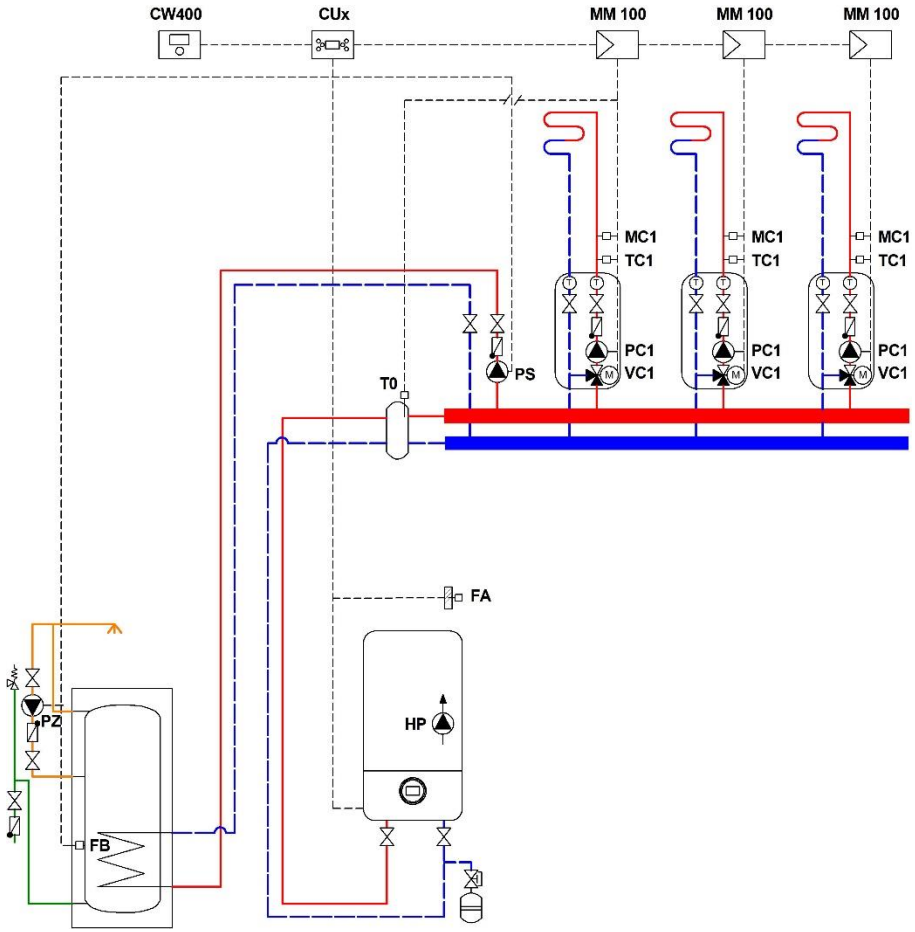

№	Наименование	Кол-во	Артикул
1	Котёл Condens7000i W – __ кВт	1 шт.	xxxxxxxxxx
2	Погодный регулятор CW400*	1 шт.	7738111077
3	Модуль MM100-C	3 шт.	7738110139
4	ДАТЧИК ТЕМПЕРАТУРЫ NTC RD6.0	1 шт.	7735502290
5	ДАТЧИК ТЕМПЕРАТУРЫ NTC RD 6.0 6000 12K (комплект)	1 шт.	7735502289

* Датчик наружной температуры входит в комплект поставки

назад к содержанию

TT/SRF1-SU | 12/04/2021 | © Bosch Thermotechnik GmbH 2021. All rights reserved, also regarding any disposal, exploitation, reproduction, editing, distribution, as well as in the event of applications for industrial property rights.

Котёл Condens7000i W + гидр.разделитель + 4 смесительных контура + ГВС

Система управления EMS

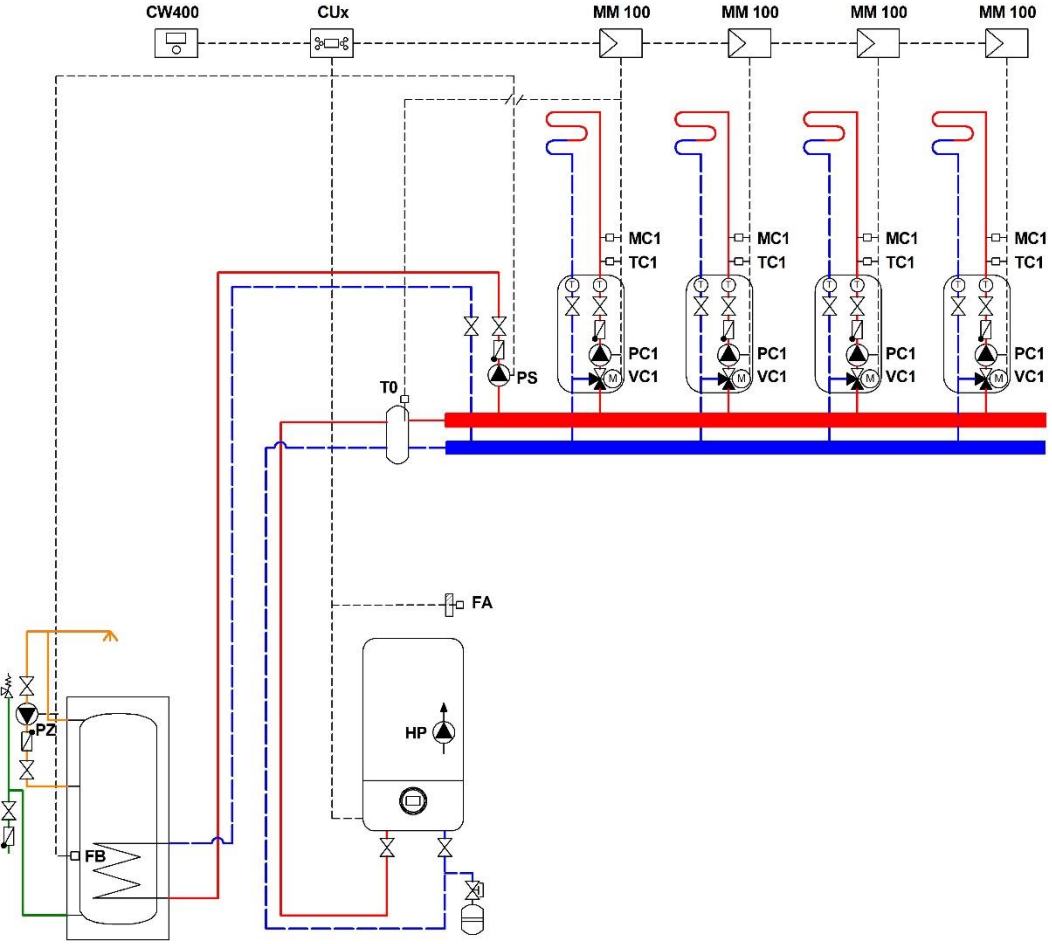

№	Наименование	Кол-во	Артикул
1	Котёл Condens7000i W – __ кВт	1 шт.	xxxxxxxxxx
2	Погодный регулятор CW400*	1 шт.	7738111077
3	Модуль MM100-C	4 шт.	7738110139
4	ДАТЧИК ТЕМПЕРАТУРЫ NTC RD6.0	1 шт.	7735502290
5	ДАТЧИК ТЕМПЕРАТУРЫ NTC RD 6.0 6000 12K (комплект)	1 шт.	7735502289

* Датчик наружной температуры входит в комплект поставки

назад к содержанию

TT/SRF1-SU | 12/04/2021 | © Bosch Thermotechnik GmbH 2021. All rights reserved, also regarding any disposal, exploitation, reproduction, editing, distribution, as well as in the event of applications for industrial property rights.

Котёл Condens7000i W + гидр.разделитель + 4 смесительных контура + 2 ГВС

Система управления EMS

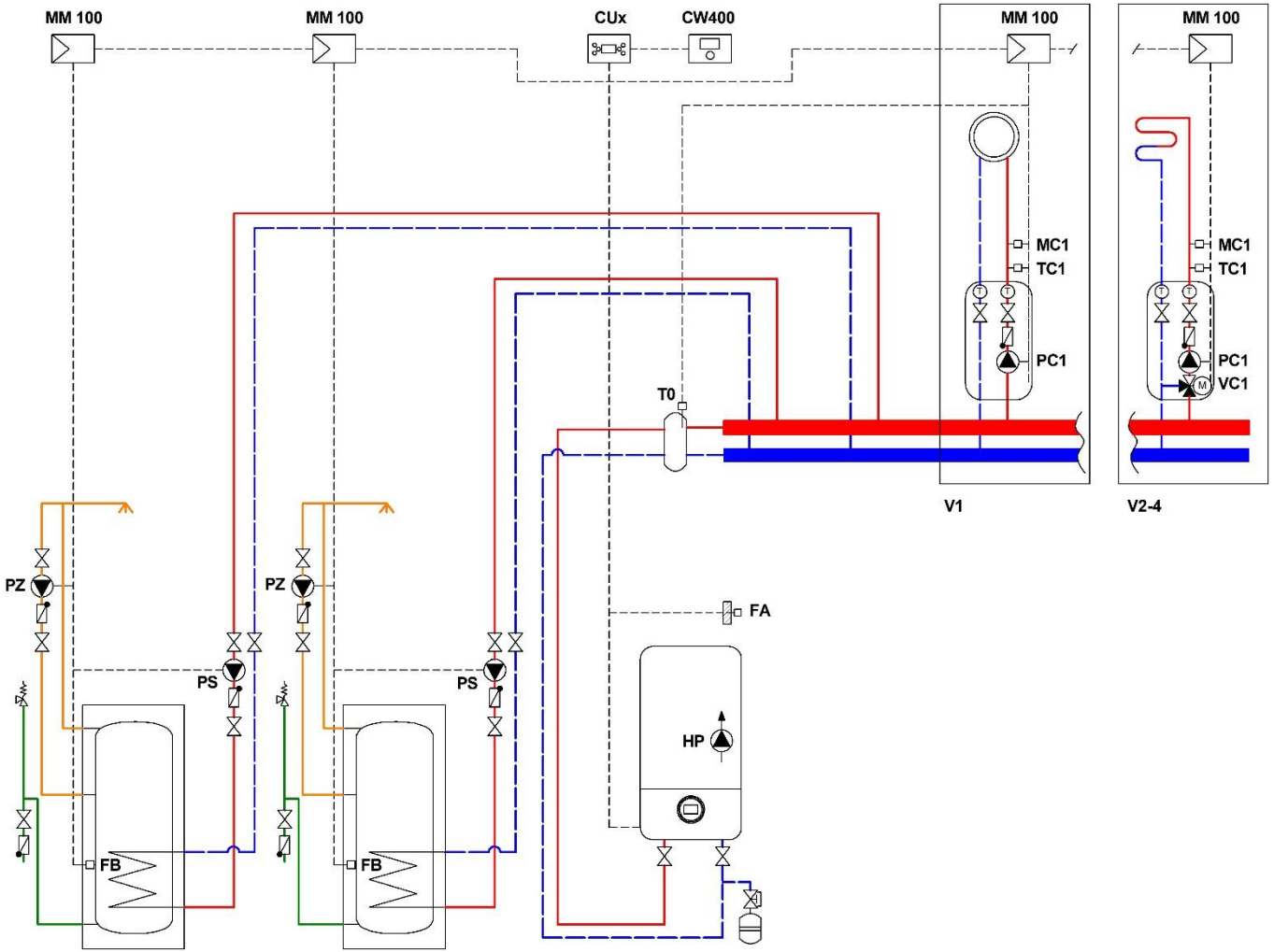

назад к содержанию

TT/SRF1-SU | 12/04/2021 | © Bosch Thermotechnik GmbH 2021. All rights reserved, also regarding any disposal, exploitation, reproduction, editing, distribution, as well as in the event of applications for industrial property rights.

Котёл Condens7000i W + гидр.разделитель + 4 смесительных контура + 2 ГВС

Система управления EMS

№	Наименование	Кол-во	Артикул
1	Котёл Condens7000i W – __ кВт	1 шт.	xxxxxxxxxx
2	Погодный регулятор CW400*	1 шт.	7738111077
3	Модуль MM100-C	6 шт.	7738110139
4	ДАТЧИК ТЕМПЕРАТУРЫ NTC RD6.0	1 шт.	7735502290

* Датчик наружной температуры входит в комплект поставки

назад к содержанию

TT/SRF1-SU | 12/04/2021 | © Bosch Thermotechnik GmbH 2021. All rights reserved, also regarding any disposal, exploitation, reproduction, editing, distribution, as well as in the event of applications for industrial property rights.

Каскад Condens7000i W + гидр.разделитель + 4 смесительных контура + ГВС

Система управления EMS

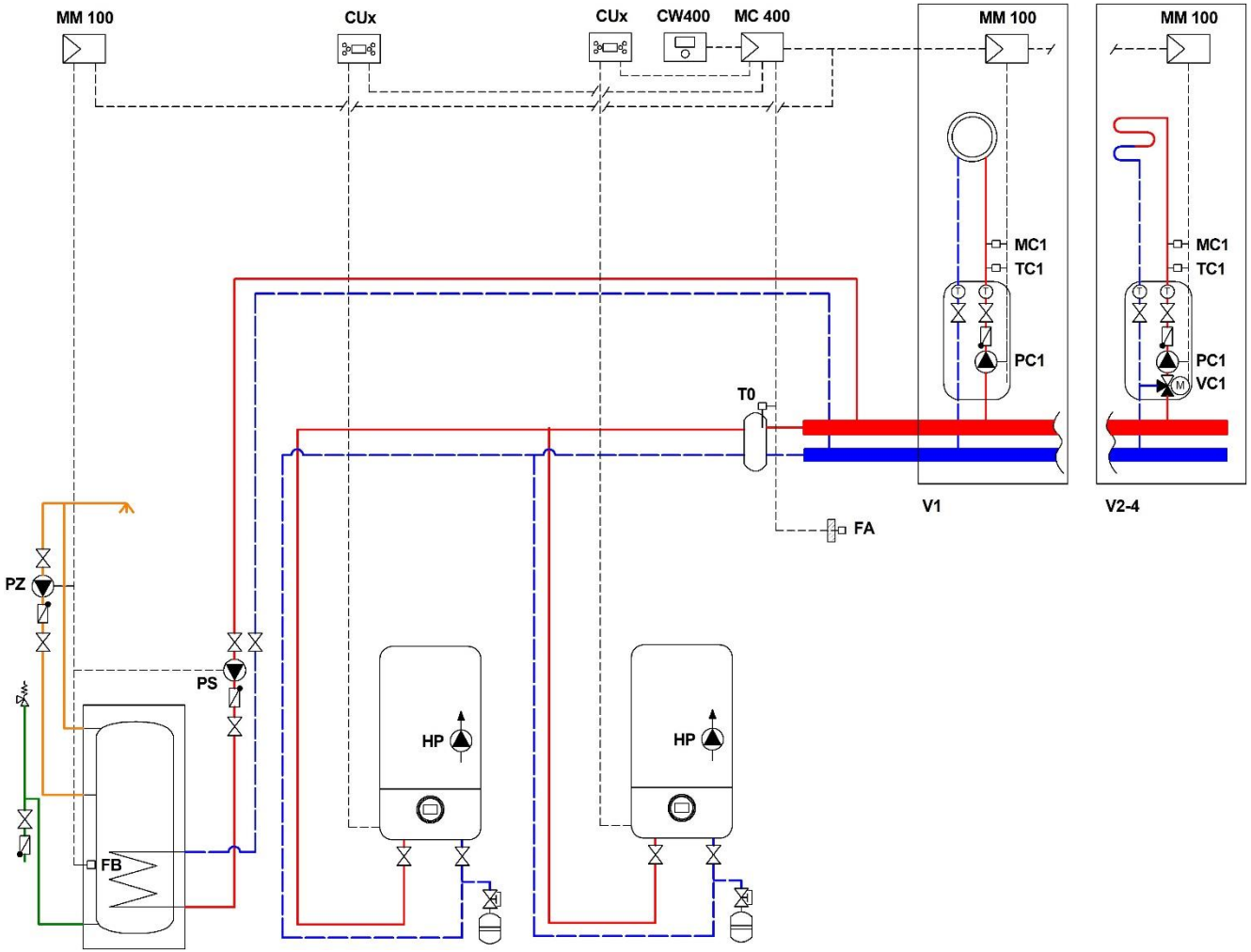

назад к содержанию

TT/SRF1-SU | 12/04/2021 | © Bosch Thermotechnik GmbH 2021. All rights reserved, also regarding any disposal, exploitation, reproduction, editing, distribution, as well as in the event of applications for industrial property rights.

Каскад Condens7000i W + гидр.разделитель + 4 смесительных контура + ГВС

Система управления EMS

№	Наименование	Кол-во	Артикул
1	Котёл Condens7000i W – __ кВт	2 шт.	xxxxxxxxxx
2	Погодный регулятор CW400*	1 шт.	7738111077
3	Модуль MM100-C	5 шт.	7738110139
4	Модуль MC400	1 шт.	7738111003
5	ДАТЧИК ТЕМПЕРАТУРЫ NTC RD6.0	1 шт.	7735502290

* Датчик наружной температуры входит в комплект поставки

назад к содержанию

TT/SRF1-SU | 12/04/2021 | © Bosch Thermotechnik GmbH 2021. All rights reserved, also regarding any disposal, exploitation, reproduction, editing, distribution, as well as in the event of applications for industrial property rights.

Каскад Condens7000i W + гидр.разделитель + 4 смесительных контура + 2 ГВС

Система управления EMS

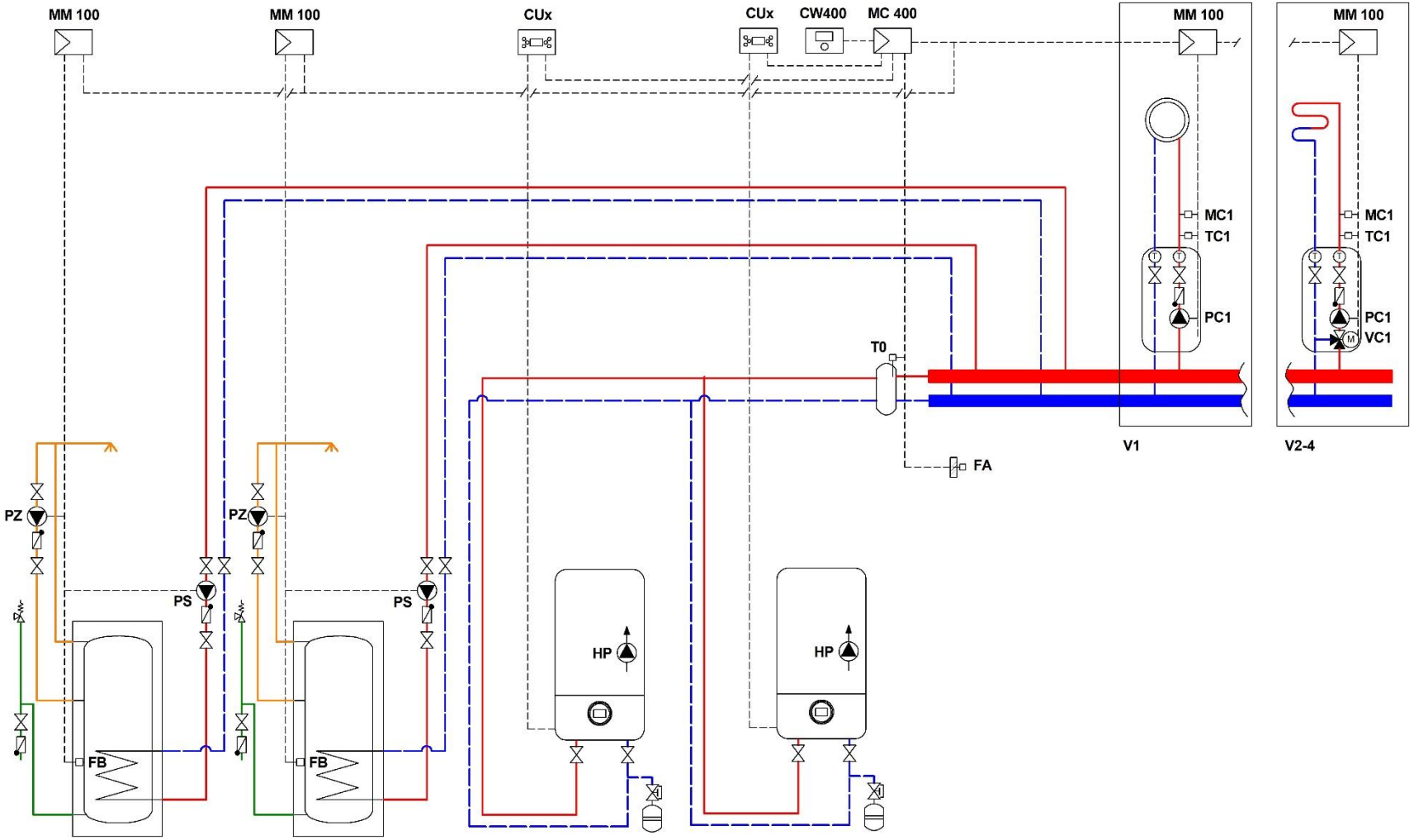

назад к содержанию

TT/SRF1-SU | 12/04/2021 | © Bosch Thermotechnik GmbH 2021. All rights reserved, also regarding any disposal, exploitation, reproduction, editing, distribution, as well as in the event of applications for industrial property rights.

Каскад Condens7000i W + гидр.разделитель + 4 смесительных контура + 2 ГВС

Система управления EMS

№	Наименование	Кол-во	Артикул
1	Котёл Condens7000i W – __ кВт	2 шт.	xxxxxxxxxx
2	Погодный регулятор CW400*	1 шт.	7738111077
3	Модуль MM100-C	6 шт.	7738110139
4	Модуль MC400	1 шт.	7738111003
5	ДАТЧИК ТЕМПЕРАТУРЫ NTC RD6.0	1 шт.	7735502290

* Датчик наружной температуры входит в комплект поставки

назад к содержанию

TT/SRF1-SU | 12/04/2021 | © Bosch Thermotechnik GmbH 2021. All rights reserved, also regarding any disposal, exploitation, reproduction, editing, distribution, as well as in the event of applications for industrial property rights.